CONFERE COM ORIGINAL

ID: 12130447
Documento assinado eletronicamente por PHILIPE MANOEL DE LIMA INÁCIO Mat. 9708858 em 08/09/2026 às 17:41:16.

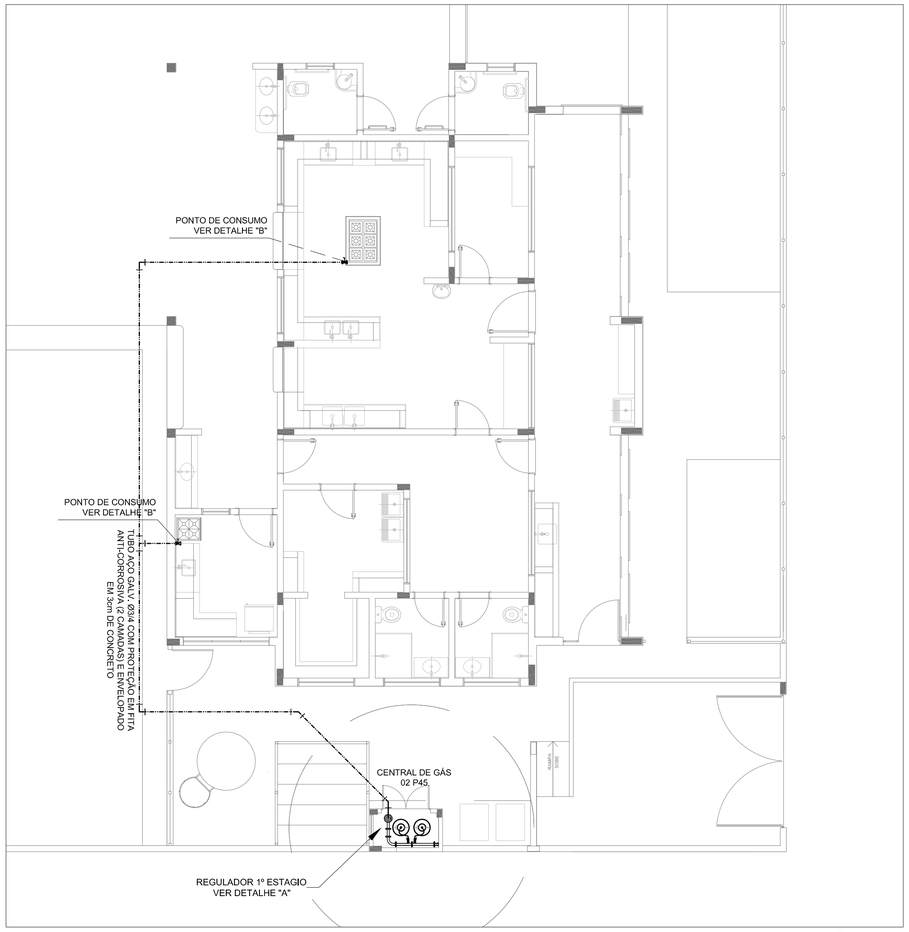

1 IMPLANTAÇÃO
1/75

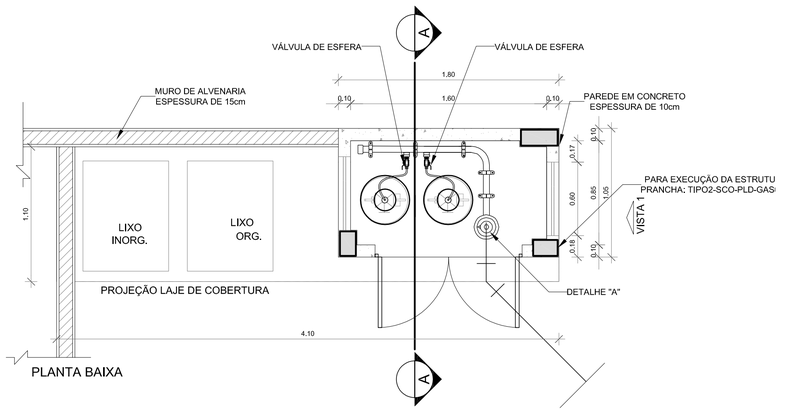

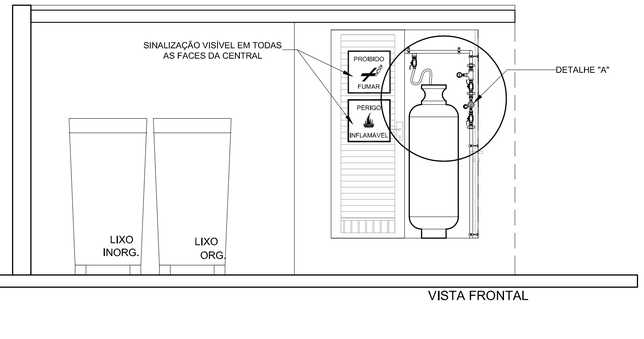

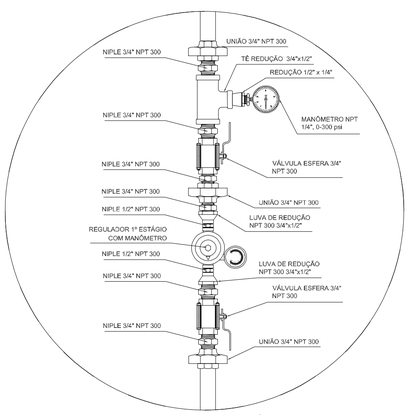

REGULADOR DE 1° ESTÁGIO

2 DETALHE "A"
SEM ESCALA

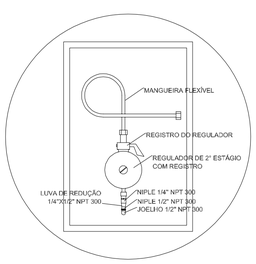

REGULADOR DE 2° ESTÁGIO
INSTALADOS NAS PAREDES PRÓXIMAS AOS PONTOS DE CONSUMO

3 DETALHE "B"
SEM ESCALA

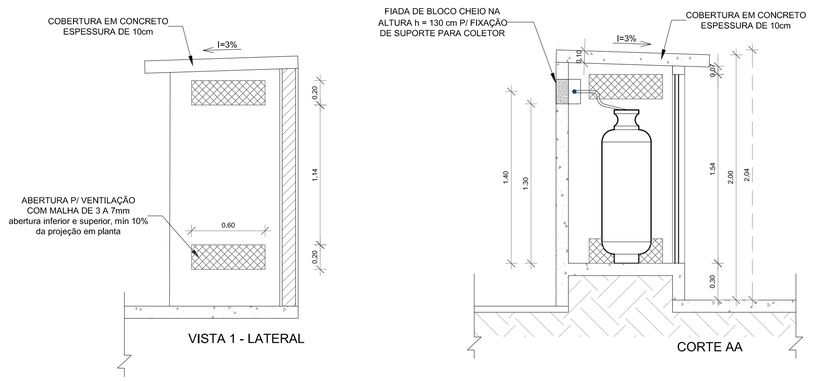

4 DETALHE CENTRAL GLP
1/75

LEGENDA

TUBULAÇÃO EMBUTIDA

REGISTRO 2º ESTÁGIO

OBSERVAÇÕES GERAIS:

01 - A CENTRAL DE GLP DEVERÁ ESTAR NO MÍNIMO A 1,50 METROS DE DISTÂNCIA DE QUALQUER TIPO DE ABERTURAS COMO; RALOS, POÇOS, CANALETAS, CAIXA DE PASSAGEM E ABERTURAS PARA COMPARTIMENTOS SUBTERRÂNEOS; E OUTRAS QUE ESTEJAM EM NÍVEL INFERIOR;
02 - A CENTRAL DE GLP DEVERÁ ESTAR NO MÍNIMO A 3,00 METROS DE FONTES DE MATERIAL DE FÁCIL COMBUSTÃO E DE QUALQUER FONTE DE IGNIÇÃO (ESTACIONAMENTO E DE REDE ÉLETRICA, RAMPAS DE ACESSO AO SUBSOLO);
03 - OS RECIPIENTES DE GÁS DA CENTRAL DE GLP OBEDECEM AO AFASTAMETNO DE 6M DE OUTROS DEPÓSITOS DE INFLAMÁVEIS E 15M DE DEPOSITOS DE HIDROGÊNO DE ACORDO COM A NBR 13523 DA ABNT;
04 - NÃO ARMAZENAR QUALQUER TIPO DE MATERIAL DENTRO DA CENTRAL DE GLP;
05 - PARA INTERLIGAÇÃO COM FLEXÍVEL DE AÇO OU MANGUEIRAS DE PVC O COMPRIMENTO MÁXIMO DEVE SER DE 80 CENTÍMETROS;
06 - O ABRIGO DA CENTRAL TERÁ RESISTÊNCIA MÍNIMA AO FOGO DE 2Hs E A BASE É FIRME E EM NÍVEL SUPERIOR AO PISO CIRCUNDANTE COM VENTILAÇÃO LATERAL INFERIOR E SUPERIOR;
07 - A TUBULAÇÃO DE GLP NÃO PODE PASSAR EM COMPARTIMENTO NÃO VENTILADO COMO; PORÕES, CAIXAS PERDIDAS, FORROS FALSOS E OUTROS;
08 - A TUBULAÇÃO DEVERÁ TER UM AFASTAMENTO MÍNIMO DE 3,00 METROS DE PARA-RAIOS E SEUS DEVIDOS PONTOS DE ATERRAMENTO;
09 - É VEDADA A LOCALIZAÇÃO DO ABRIGO DE MEDIDORES OU REGULADORES DE 2° ESTÁGIO NA ANTECÂMARA E/OU NAS ESCADAS DE EMERGÊNCIA;
10 - AS TUBULAÇÕES APARENTES, DEVEM ESTAR AFASTADAS, NO MÍNIMO 0,50 METROS DE CONDUTORES ELÉTRICOS DESPROTEGIDOS E 0,30 METROS CASO OS MESMOS SEJAM PROTEGIDOS POR CONDUITES;
11 - A TUBULACÃO APARENTE DEVERÁ SER PINTADA NA COR AMARELA;
12 - A REDE DE DISTRIBUIÇÃO EMBUTIDA, EM LOCAL QUE NÃO POSSUA PLENA ESTANQUEIDADE, SERÁ ENVOLVIDA EM FITA ADESIVA PRÓPRIA QUE GARANTA A ESTANQUEIDADE E RECOBERTA (ENVELOPADA) POR CAMADA DE CONCRETO COM ESPESSURA MÍNIMA DE 3 cm;
13 - SERÃO UTILIZADOS TUBOS E CONEXÕES CONFORME PREVISTO NA NBR 13523 ITEM 5.3
14 - DEVEM SER COLOCADOS AVISOS COM LETRAS NÃO MENORES QUE 50 MILÍMETROS, EM QUANTIDADE TAL QUE POSSAM SER VISUALIZADAS DE QUALQUER DIREÇÃO DE ACESSO A CENTRAL DE GLP CONTENDO OS SEGUINTES DIZERES: "PERIGO - INFLAMÁVEL" E "PROIBIDO FUMAR" ;
15 - O EXTINTOR EXTERNO SERÁ PROTEGIDO COM UMA CAIXA METÁLICA CONTRA INTERPÉRIES E DANOS FÍSICOS EM POTENCIAL;
16 - FAZER O TESTE DE ESTANQUEIDADE

CARACTERÍSTICAS ESPECÍFICAS DO GLP

QUANTO À LOCALIZAÇÃO: DE SUPERFÍCIE;
QUANTO AO FORMATO: CILÍNDRICOS;
QUANTO À POSIÇÃO: VERTICAIS;
QUANTO À FIXAÇÃO: NÃO FIXOS;
QUANTO AO MANUSEIO: TRANSPORTÁVEIS;
QUANTO AO ABASTECIMENTO: TROCADOS.

PRESSÕES DE TRABALHO

REDE PRIMÁRIA - ENTRE REGULADORES DE 1° E 2° ESTÁGIO = 150 kPa
REDE SECUNDÁRIA - APÓS REGULADORES DE 2° ESTÁGIO = 5 kPa

NOTAS:

- OS PROJETOS DEVEM SER ADAPTADOS TECNICAMENTE CONFORME AS EXIGÊNCIAS DO CORPO DE BOMBEIROS ESTADUAL;

- O ENTE FEDERADO DEVERÁ REALIZAR AS ALTERAÇÕES NECESSÁRIAS ATÉ A APROVAÇÃO E, APÓS ESTA, INCLUIR NO SISTEMA - SIMEC - NOVO PROJETO E NOVA ART DO ENGENHEIRO RESPONSÁVEL PELAS ADEQUAÇÕES.

REFERÊNCIAS:

- MEMORIAL DESCRITIVO E ESPECIFICAÇÕES TÉCNICAS;

- PLANILHA ORÇAMENTÁRIA.

N.º:	DATA:	DESCRIÇÃO:
01	AGOSTO/2016	Correções de incompatibilidades; Correções de carimbo,

CONTROLE DE REVISÕES

FNDE Fundo Nacional de Desenvolvimento da Educação — Ministério da Educação — GOVERNO FEDERAL BRASIL PÁTRIA EDUCADORA

PROJETO PADRÃO - FNDE

PROPRIETÁRIO: :

ENDEREÇO:

MUNICÍPIO - UF:

PROPRIETÁRIO

RESP. TÉCNICO — CREA

AUTOR DO PROJETO — CAU

DLFO

CREA

RA

OBSERVAÇÕES:

PROGRAMA PROINFÂNCIA - PROJETO TIPO 2

PROJETO DE INSTALAÇÕES

COORDENAÇÃO			
CGEST - Coordenação Geral de Infraestrutura Educacional	CASA DE GÁS DETALHAMENTO		HGC
FORMATO: A1 (594x841)	REVISÃO: R.00, R.01	ESCALA: INDICADA	PRANCHA: 01/01
		DATA EMISSÃO: AGOSTO/2016	

Documento exportado em 28/10/2026 às 10:55:42 por RAUL VITOR DA ROCHA LIMA EMERY mat. 986658-2